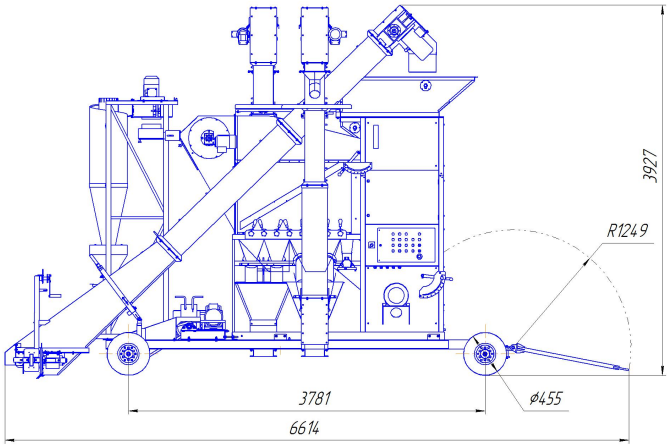

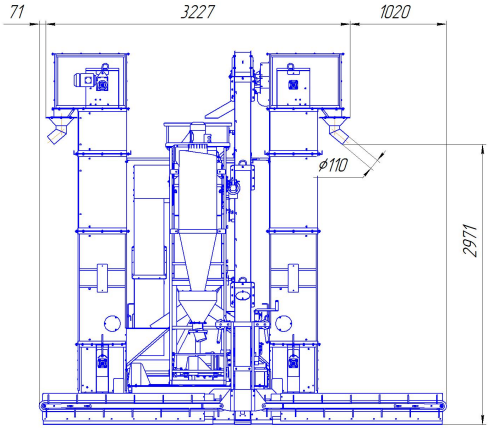

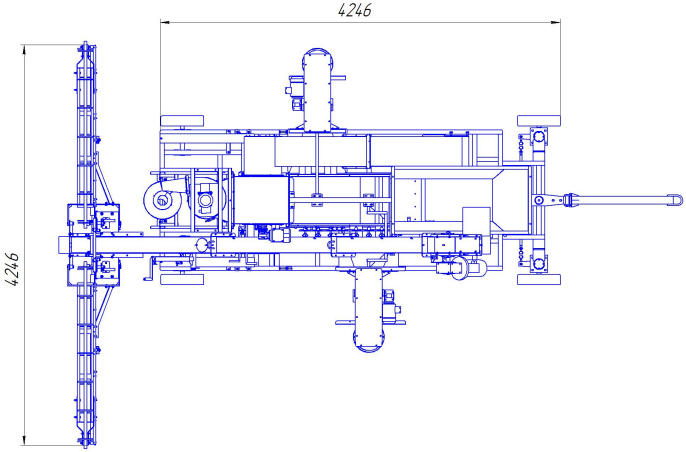

Изм. Лист	№ докум.	Подп.	Дата	САД зерноочистительный комплекс СЗК-15	Лит.	Масса	Масштаб
Разраб.						2150	1:20
Пров.					Лист	Листов 1	
Т.контр.					НПФ "Аэромех"		
Н.контр.							
Утв.							

Копировал

Формат А1

Перв. примен. | Справ. № | Подп. и дата | Инв. № дубл. | Взам. инв. № | Подп. и дата | Инв. № подл.